No.	品　名 NAME	型　式 MODEL	寸　法 DIMENSION	台数 QUANTITY
	スピードジェット	ＳＰＪＧ－１９１ＷＬＢ	１９５０×１０００×１５９０	

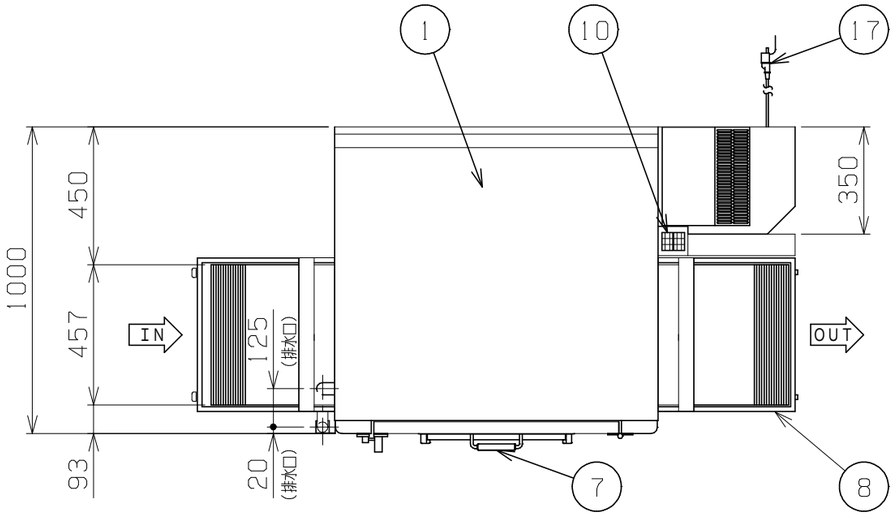

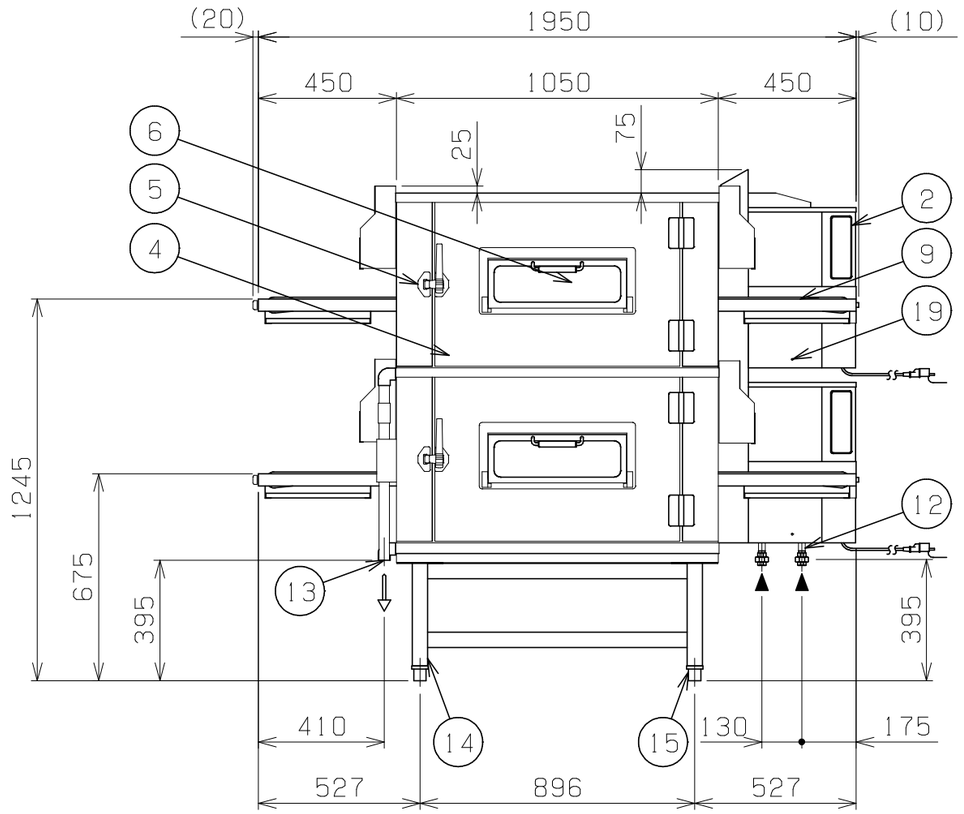

設置時の注意

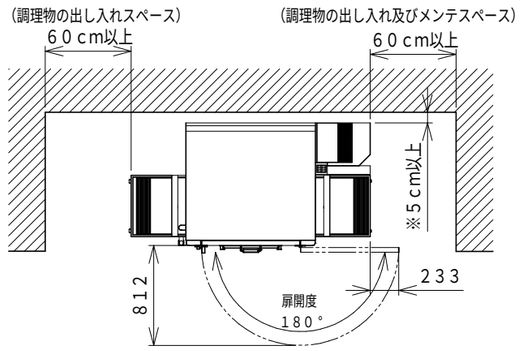

※壁面が可燃物以外の場合でも、背面は５cm以上スペースを設ける事。

可燃物などからの離隔距離（cm）			
上　方	側　方	後　方	前　方
フード	２０以上	１５以上	

※床面は不燃構造とすること。
※場所・電源等は取扱説明書の（工事編）に従って正しく行ってください。

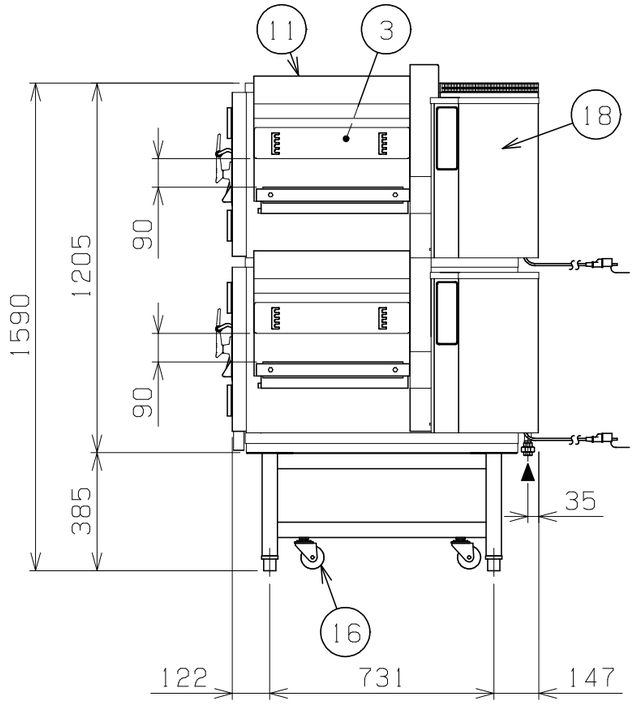

種　類		標準タイプ　シングルコンベア　２段 （投入口　左）
オーブン開口高さ		９０mm
コンベア幅		４５７mm
ガス消費量	都市ガス	４１．９kW（３６，０００ｋｃａｌ／ｈ）
	ＬＰガス	４１．９kW（３．００ｋｇ／ｈ）
ガス接続口	都市ガス	１５Ａ　×２
	ＬＰガス	１５Ａ　×２
定格電源		単相　１００Ｖ　５０／６０Ｈｚ　３３０ＶＡ　×２
定格消費電力		１９０Ｗ　×２（３８０Ｗ）
コンベア速度調節		２～３０分
温度調節範囲		１４０～３５０℃
バーナー種類		ブラストバーナー　×２段
安全装置		立消安全装置（フレームロッド方式） 過熱防止装置
製品重量		５０８ｋｇ
付属品		耐熱手袋（２個）

部番	品　名	材　質	備　考
1	トップ	SUS430	No．４仕上
2	操作パネル	SUS430	No．４仕上
3	オーブン庫内	SUS304	
4	オーブン扉	SUS430	No．４仕上
5	扉ハンドル	ZDS	
6	確認窓	強化ガラス	有効開口４２０×１２０
7	確認窓取手	強化木製	
8	コンベアネット	SUS304	
9	シル受	SUS430	
10	排気筒	SUS430	
11	排気ダクト	SUS430	No．４仕上
12	ガス接続口	SGP	１５Ａ　ユニオン　×２
13	排水口	SUS304	上段用：２５Ａ 下段用：２５Ａ（Ｒｃ１）
14	脚	SUS304	□５０
15	アジャスト	SUS304	調整幅：－１０～２０mm
16	キャスター	ナイロン	φ７５　自在
17	電源コード		2m　プラグ付（接地アダプター付）×2
18	本　体	SUS430	No．４仕上
19	ハイリミット リセットスイッチ		

※　設置上の注意　熱機器の設置については安全の為、消防法の設置基準に従って設置してください。
※　改善の為、仕様及び外観を予告なしに変更することがあります。

ＪＩＡ　形式認証番号	Ｔ２４Ｅ００１０１６

業務用総合厨房機器メーカー 株式会社マルゼン MARUZEN CO.,LTD.	変更事項 ALTERATION	尺度 SCALE A3：1/20	日付 DATE	図番 DRAWING No. 10224	工事名称 TITLE	納品日 DATE OF DELIVERY
		検図 CHECK	設計 DESIGN	製図 DRAW	営業担当 CHARGE	図面名称 DRAWING CORD スピードジェット	No．

２０２５．６