No.	品　名 NAME	型　式 MODEL	寸　法 DIMENSION	台数 QUANTITY
	ＮＥＷパワークック　ガスフライヤー	ＲＸＦ－０５７ＦＣ	５５０×７５０×８００	

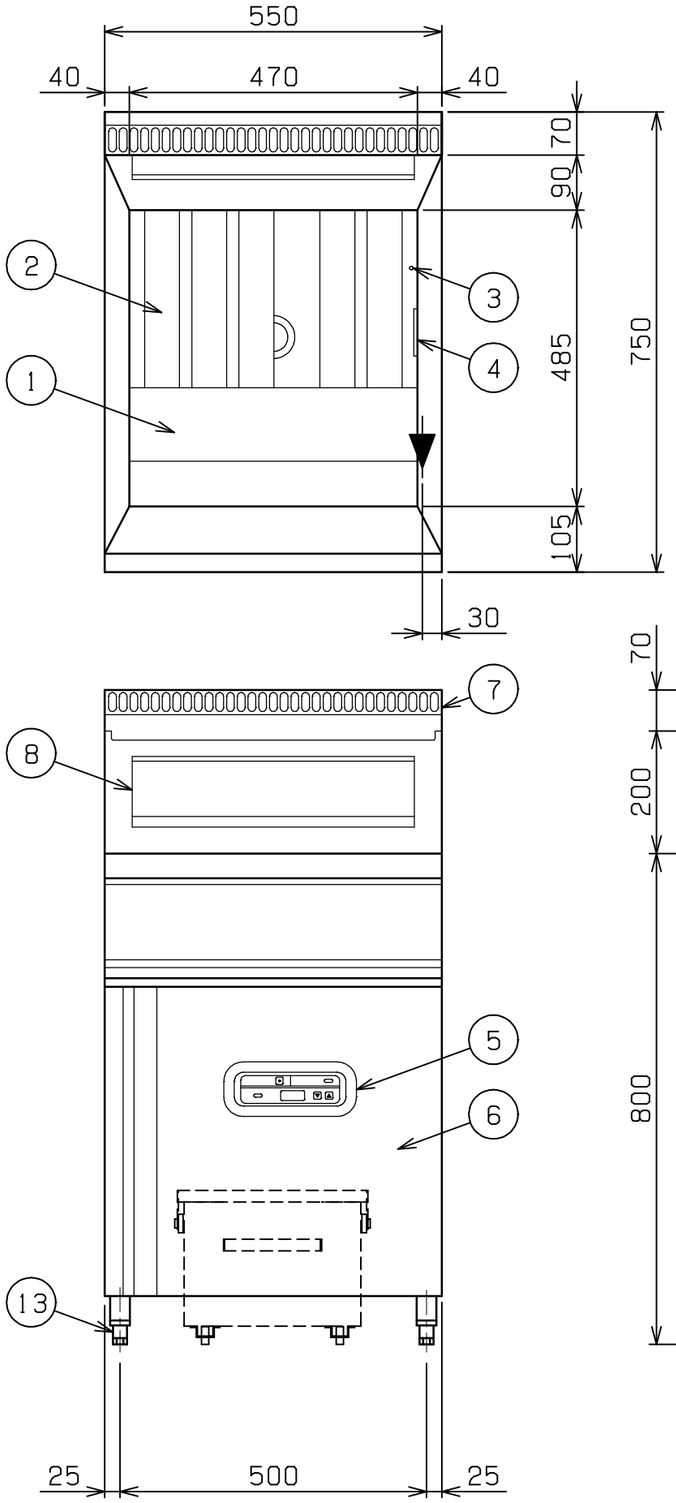

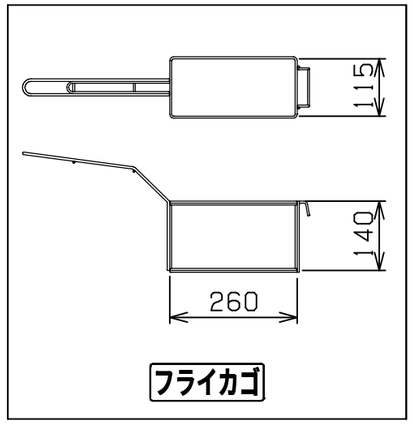

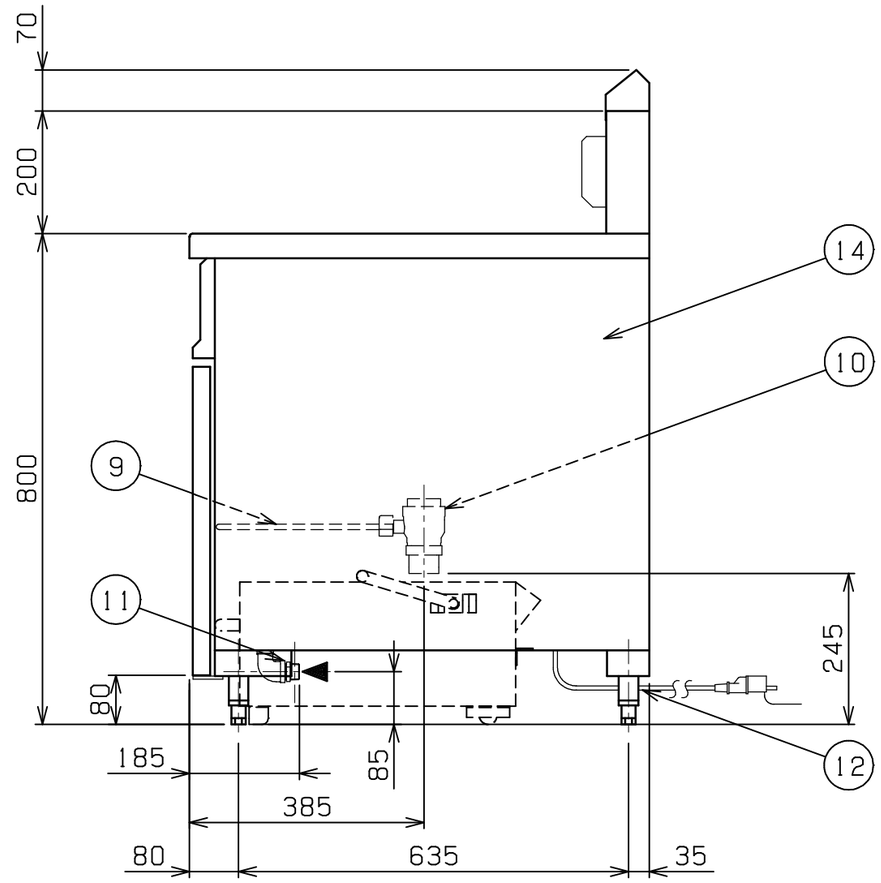

可燃物などからの離隔距離（cm）			
上　方	側　方	後　方	前　方
フード	２０以上	１５以上	

※床面は不燃構造とすること。
※場所・電源等は取扱説明書の（工事編）に従って正しく行ってください。

扉開時寸法

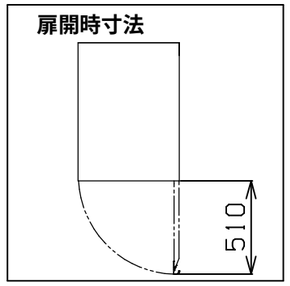

種　類		ファーストフードタイプ　一槽式
油　量		３６Ｌ
ガス消費量	都市ガス	１７．４kW（１５，０００ｋｃａｌ／ｈ）
	ＬＰガス	１４．５kW（１．０４ｋｇ／ｈ）
ガス接続口	都市ガス	２０Ａ（Ｒ３／４）
	ＬＰガス	２０Ａ（Ｒ３／４）
定格電源		単相　１００Ｖ　５０／６０Ｈｚ　２２ＶＡ
定格消費電力		２０Ｗ
加熱方式		中間加熱方式
バーナー種類		鋳鉄製　網式バーナー　×１
安全装置		立消え安全装置（フレームロッド方式） 過熱防止装置
製品重量		７４ｋｇ
付属品		フタ（１），仕切網（１），油缶（２） 油コシ網（２） フライカゴＡ（３），カゴ掛け（１）

部番	品　名	材　質	備　考
1	油　槽	ＳＵＳ４３０Ｌ	深さ１１５mm（油量目印～仕切網） ［深さ１８０mm（本体上部～仕切網）］
2	ホールヒートパイプ	ＳＵＳ４３０Ｌ	
3	サーミスタ	ＳＵＳ３０４	
4	ハイリミット	ＳＵＳ３０４	液体膨張式
5	操作パネル		温度調節付（扉内側）
6	扉	ＳＵＳ４３０	Ｎｏ．４仕上　取手アルミ
7	排気筒	ＳＵＳ４３０	
8	カゴ掛け	ＳＵＳ４３０	
9	排油コックハンドル	ＳＳ	φ１０　樹脂コーティング仕上
１０	排油口		４０Ａ（Ｒｃ１　１／２）
１１	ガス接続口		２０Ａ（Ｒ３／４）
１２	電源コード		２．５ｍ　接地アダプター付
１３	アジャスト	ＳＵＳ３０４	調整幅：－５～＋２０mm
１４	本　体	ＳＵＳ４３０	Ｎｏ．４仕上

※　設置上の注意　熱機器の設置については安全の為、消防法の設置基準に従って設置してください。
※　改善の為、仕様及び外観を予告なしに変更することがあります。

ＪＩＡ　形式認証番号	Ｔ２３Ｅ００１０１１

業務用総合厨房機器メーカー
株式会社マルゼン
MARUZEN CO.,LTD.

変更事項 ALTERATION	尺度 SCALE	日付 DATE	図番 DRAWING No.	工事名称 TITLE	納品日 DATE OF DELIVERY
	A3：1/10		07165		
	検図 CHECK	設計 DESIGN	製図 DRAW	営業担当 CHARGE	図面名称 DRAWING CORD ＮＥＷパワークック　ガスフライヤー	Ｎｏ．

２０２５．１