No.	品　名 NAME	型　式 MODEL	寸　法 DIMENSION	台数 QUANTITY
	ビックオーブン	MCO−9SF	890×760×1470	

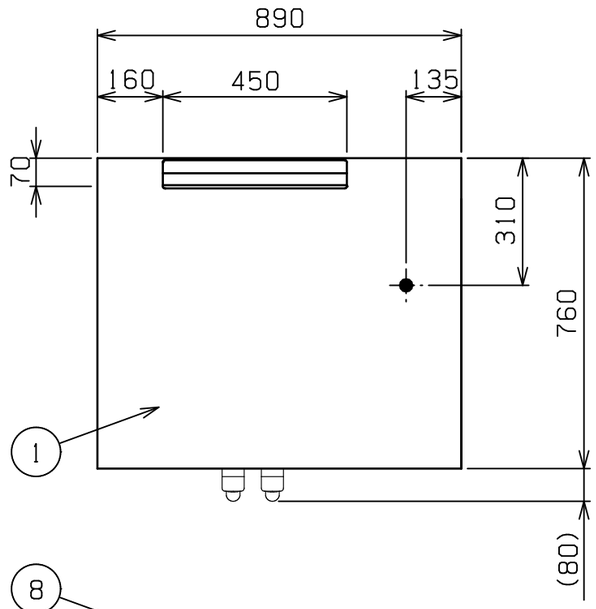

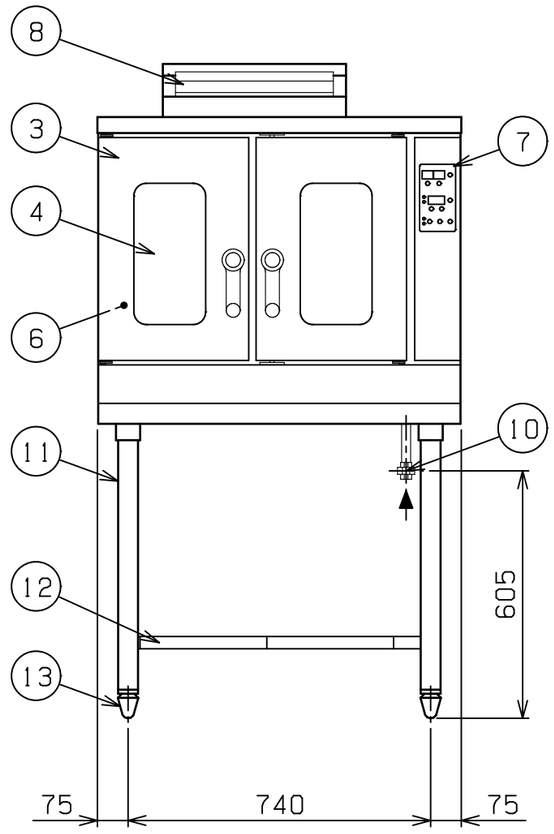

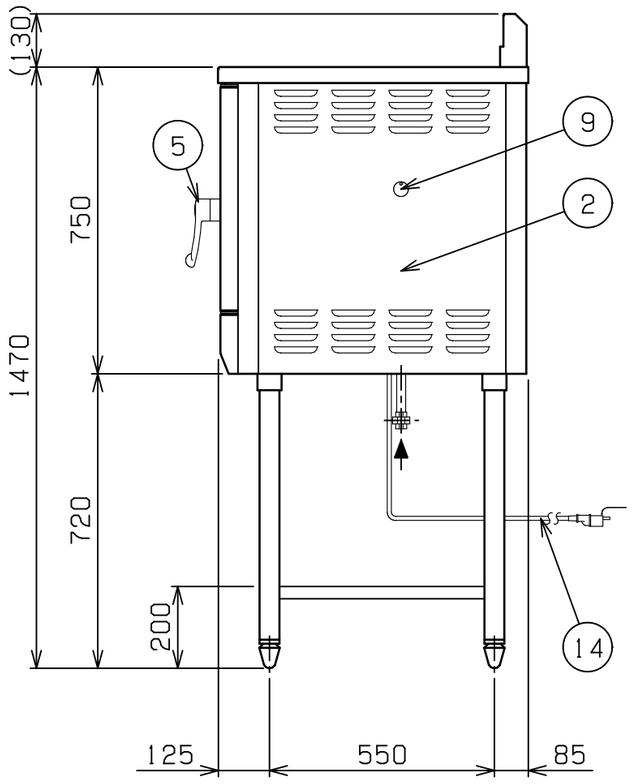

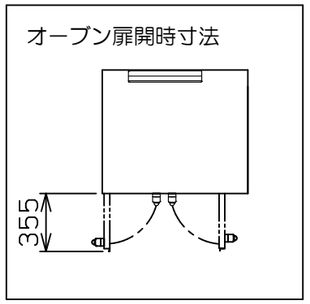

種　類		標準タイプ
オーブン庫内有効寸法		600（W）×450（D）×450（H）
庫内棚段数		5段　ピッチ60mm
ガス消費量	都市ガス	14．5kW（12，500kcal／h）
	LPガス	14．5kW（1．04kg／h）
ガス接続口	都市ガス	15A
	LPガス	15A
定格電源		単相　100V　50／60Hz　103VA
定格消費電力		100W
バーナー種類		鋳鉄製　網式バーナー　×1
安全装置		立消え安全装置（フレームロッド方式） 過熱防止装置
バット外形寸法		555×415　高さ20
付属品		焼網（3），バット（3），受皿取手（2）
製品重量		154kg

部番	品　番	材　質	備　考
1	トップ	SUS430	No．4仕上
2	本　体	SUS430	No．4仕上
3	オーブン扉	SUS430	No．4仕上
4	耐熱ガラス	強化ガラス	2重
5	扉取手	樹脂	
6	オーブン庫内	SUS430	
7	操作パネル		
8	排気筒	SUS430	No．4仕上
9	ハイリミット リセットスイッチ		
10	ガス接続口		15A（ユニオン）
11	脚	SUS304	φ48
12	平棚	SUS430	No．4仕上（取外し式　2分割）
13	アジャスト	FC	調整幅：−15〜+30mm
14	電源コード		2m　プラグ付（接地アダプター付）

可燃物などからの離隔距離（cm）			
上　方	側　方	後　方	前　方
フード	20以上	15以上	

※床面は不燃構造とすること。
※場所・電源等は取扱説明書の（工事編）に従って正しく行ってください。

※　設置上の注意　熱機器の設置については安全の為、消防法の設置基準に従って設置してください。
※　改善の為、仕様及び外観を予告なしに変更することがあります。

JIA　形式認証番号	T22E001004

業務用総合厨房機器メーカー
株式会社マルゼン
MARUZEN CO. LTD.

変更事項 ALTERATION	尺度 SCALE	日付 DATE	図番 DRAWING No.	工事名称 TITLE	納品日 DATE OF DELIVERY
	A3：1/15		09970		
	検図 CHECK	設計 DESIGN	製図 DRAW	営業担当 CHARGE	図面名称 DRAWING CORD	No．
					ビックオーブン	

2024．11