No.	品　名 NAME	型　式 MODEL	寸　法 DIMENSION	台数 QUANTITY
	ガス自動餃子焼器　自動スタート仕様	MAZ−A4B	300×750×330	

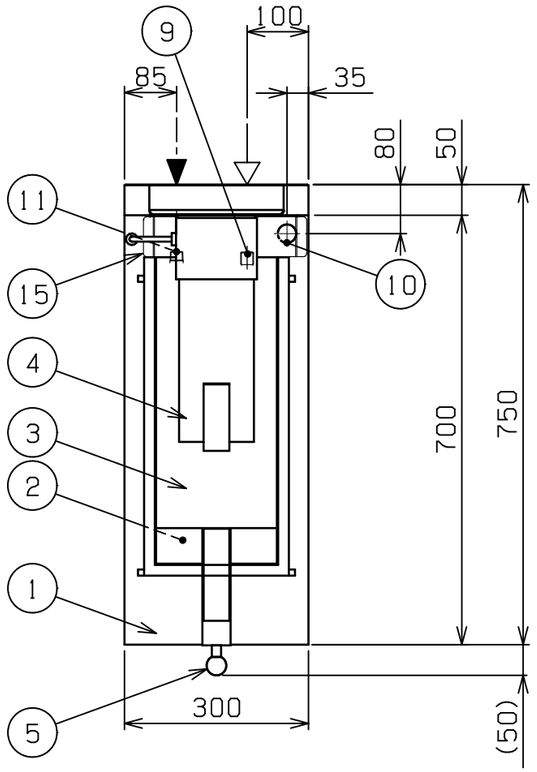

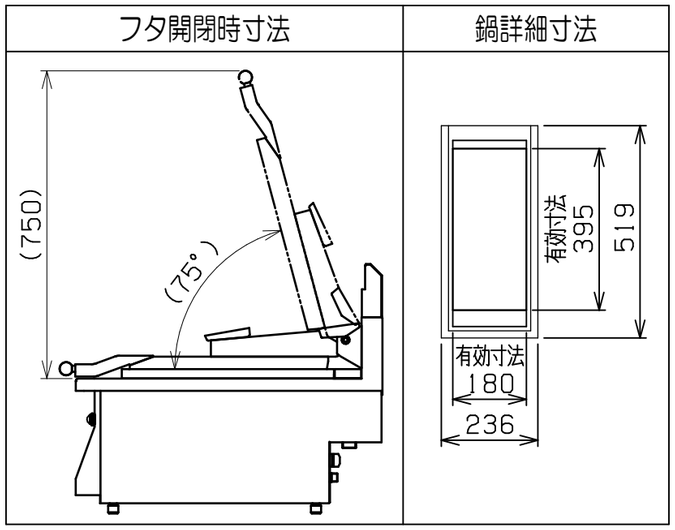

種　類		4人前1口タイプ
ガス消費量	都市ガス	5．12kW（4，400kcal／h）
	LPガス	5．12kW（0．37kg／h）
ガス接続口	都市ガス	15A
	LPガス	15A
定格電源		単相　100V　50／60Hz　16VA
定格消費電力		16W
バーナー種類		赤外線バーナー×2
安全装置		立消え安全装置（フレームロッド方式）
製品重量		49kg
鍋仕様		t11．0×180（W）×395（D）
付属品		ゴミ受け（1），減圧逆止弁（1）

可燃物などからの離隔距離（cm）			
上　方	側　方	後　方	前　方
フード	20以上	15以上	

※床面は不燃構造とすること。
※場所・電源等は取扱説明書の（工事編）に従って正しく行ってください。

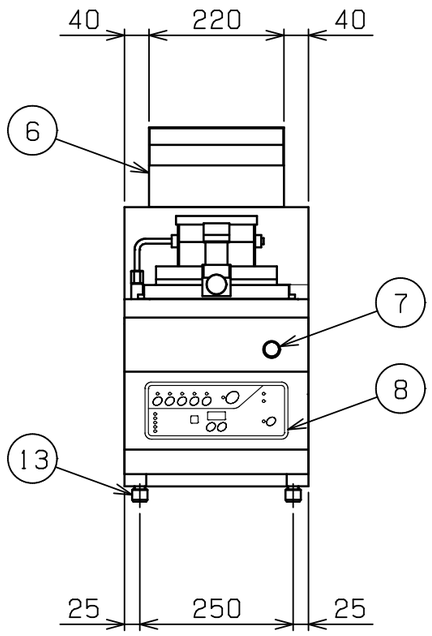

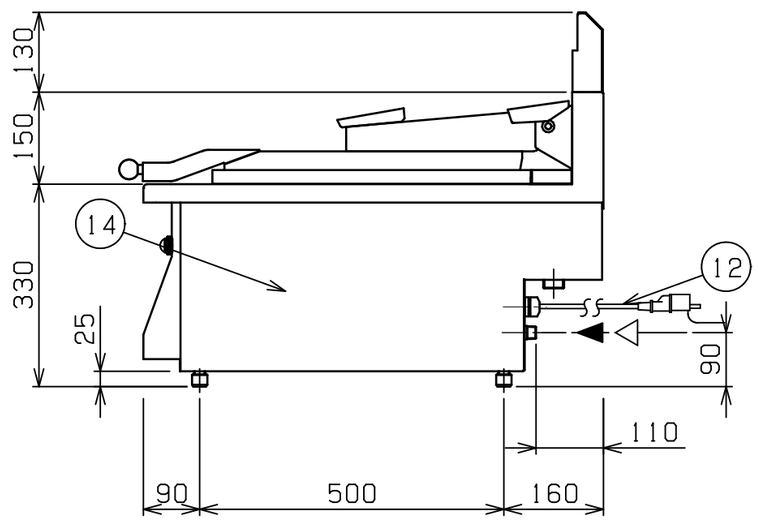

部番	品　名	材　質	備　考
1	トップ	SUS430	No．4仕上
2	鍋	クラッド鋼板	SUS304+SS400
3	フ　タ	SUS430	
4	フタダンパー		
5	フタ取手	ナイロン6	
6	排気筒	SUS430	No．4仕上
7	調理中表示ランプ		
8	操作パネル		
9	給水口		15A（G1／2）
10	排水口		25A（Rp1）
11	ガス接続口		15A（R1／2）
12	電源コード		2．5m　プラグ付（接地アダプター付）
13	アジャスト	SUS304	調整幅：−5〜0mm
14	本体側板	SUS430	No．4仕上
15	ゴミ受け	SUS430	No．4仕上

※　設置上の注意　熱機器の設置については安全の為、消防法の設置基準に従って設置してください。
※　改善の為、仕様及び外観を予告なしに変更することがあります。

JIA　形式認証番号	T24E001004

業務用総合厨房機器メーカー 株式会社マルゼン MARUZEN CO. LTD.	変更事項 ALTERATION	尺度 SCALE A3：1/10	日付 DATE	図番 DRAWING No. 10153	工事名称 TITLE	納品日 DATE OF DELIVERY
		検図 CHECK	設計 DESIGN	製図 DRAW	営業担当 CHARGE	図面名称 DRAWING CORD ガス自動餃子焼器	No．

2024．12