| No. | 品　名 NAME | 型　式 MODEL | 寸　法 DIMENSION | 台数 QUANTITY |
|---|---|---|---|---|
| | ガス自動餃子焼器　自動スタート仕様 | MAZ−A44B | 600×750×330 | |

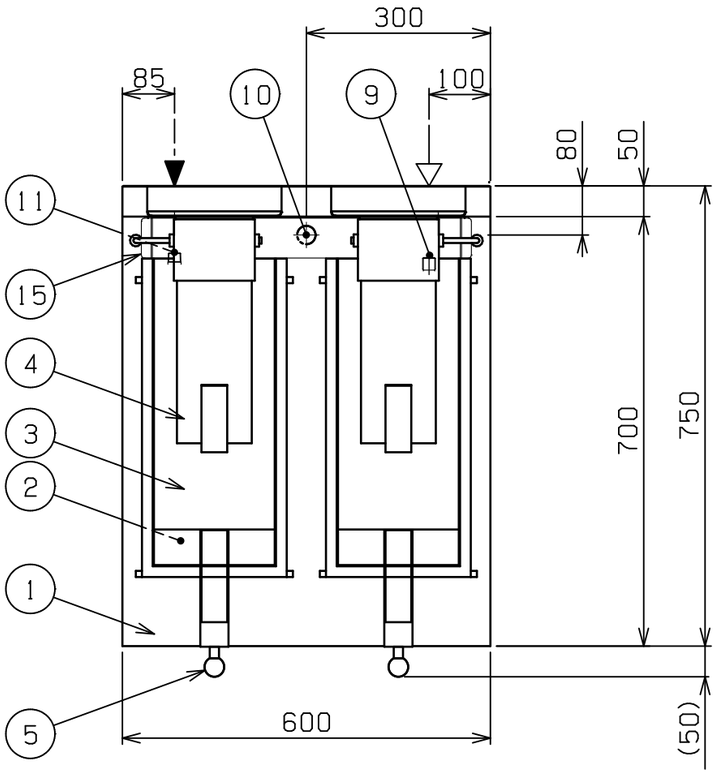


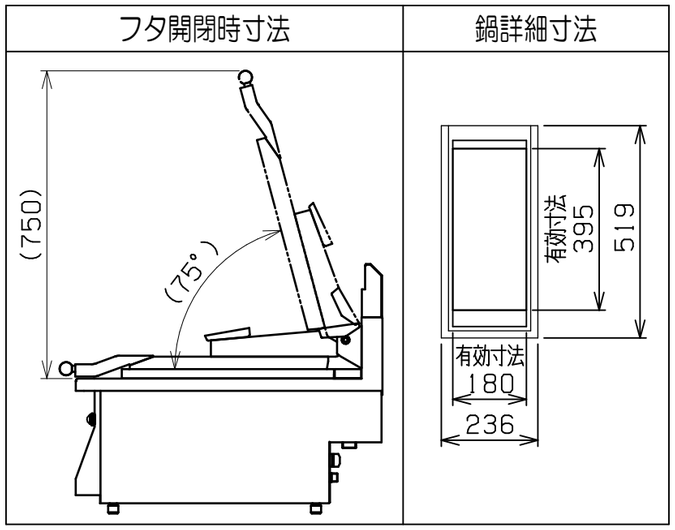


| 種　類 | | 4人前2口タイプ |
|---|---|---|
| ガス消費量 | 都市ガス | 10．2kW（8，800kcal／h） |
| | LPガス | 10．2kW（0．73kg／h） |
| ガス接続口 | 都市ガス | 15A |
| | LPガス | 15A |
| 定格電源 | | 単相　100V　50／60Hz　32VA |
| 定格消費電力 | | 32W |
| バーナー種類 | | 赤外線バーナー　左×2　右×2 |
| 安全装置 | | 立消え安全装置（フレームロッド方式） |
| 製品重量 | | 96kg |
| 鍋仕様 | | t11．0×180（W）×395（D）×2 |
| 付属品 | | ゴミ受け（1），減圧逆止弁（1） |

| 可燃物などからの離隔距離（cm） | | | |
|---|---|---|---|
| 上　方 | 側　方 | 後　方 | 前　方 |
| フード | 20以上 | 15以上 | |

※床面は不燃構造とすること。
※場所・電源等は取扱説明書の（工事編）に従って正しく行ってください。

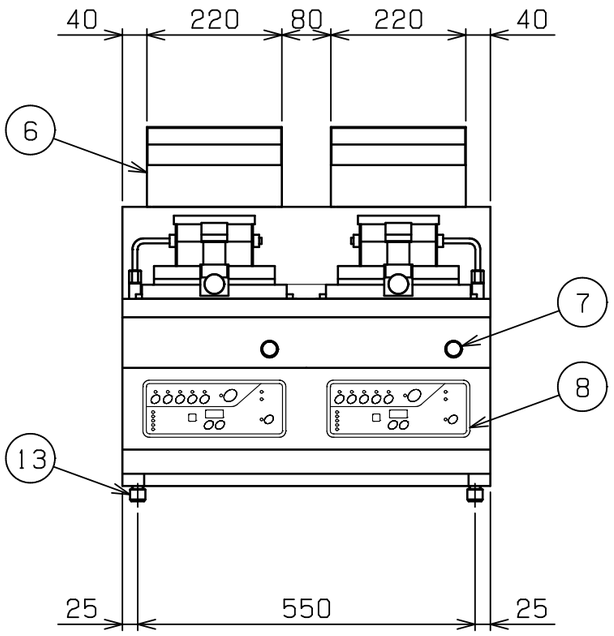


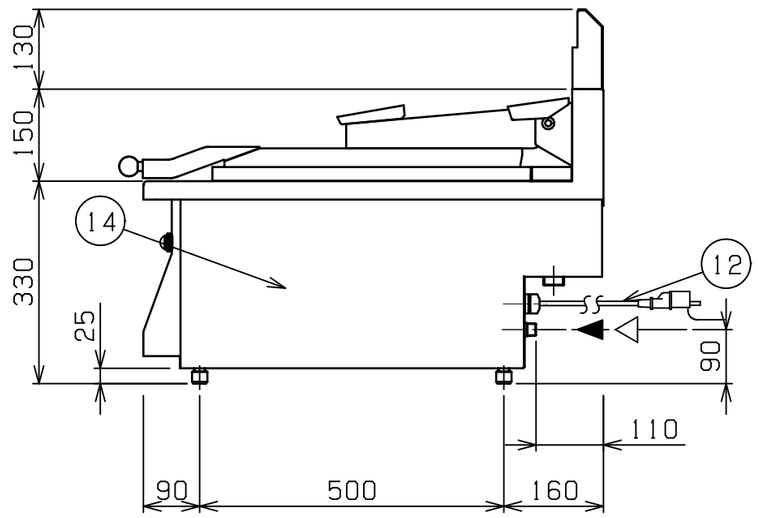


| 部番 | 品　名 | 材　質 | 備　考 |
|---|---|---|---|
| 1 | トップ | SUS430 | No．4仕上 |
| 2 | 鍋 | クラッド鋼板 | SUS304+SS400 |
| 3 | フ　タ | SUS430 | |
| 4 | フタダンパー | | |
| 5 | フタ取手 | ナイロン6 | |
| 6 | 排気筒 | SUS430 | No．4仕上 |
| 7 | 調理中表示ランプ | | |
| 8 | 操作パネル | | |
| 9 | 給水口 | | 15A（G1／2） |
| 10 | 排水口 | | 25A（Rp1） |
| 11 | ガス接続口 | | 15A（R1／2） |
| 12 | 電源コード | | 2．5m　プラグ付（接地アダプター付） |
| 13 | アジャスト | SUS304 | 調整幅：−5〜0mm |
| 14 | 本体側板 | SUS430 | No．4仕上 |
| 15 | ゴミ受け | SUS430 | No．4仕上 |

※　設置上の注意　熱機器の設置については安全の為、消防法の設置基準に従って設置してください。
※　改善の為、仕様及び外観を予告なしに変更することがあります。

| JIA　形式認証番号 | T24E001004 |
|---|---|

| | | | | | | |
|---|---|---|---|---|---|---|
| 業務用総合厨房機器メーカー 株式会社マルゼン MARUZEN CO. LTD. | 変更事項 ALTERATION | 尺度 SCALE A3：1/10 | 日付 DATE | 図番 DRAWING No. 10154 | 工事名称 TITLE | 納品日 DATE OF DELIVERY |
| | | 検図 CHECK | 設計 DESIGN / 製図 DRAW | 営業担当 CHARGE | 図面名称 DRAWING CORD ガス自動餃子焼器 | No． |

2024．12